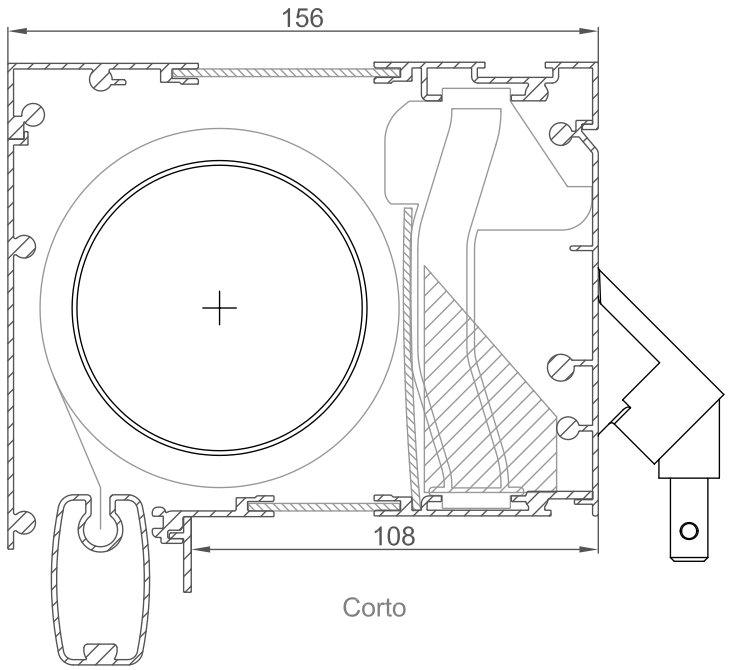

Corto

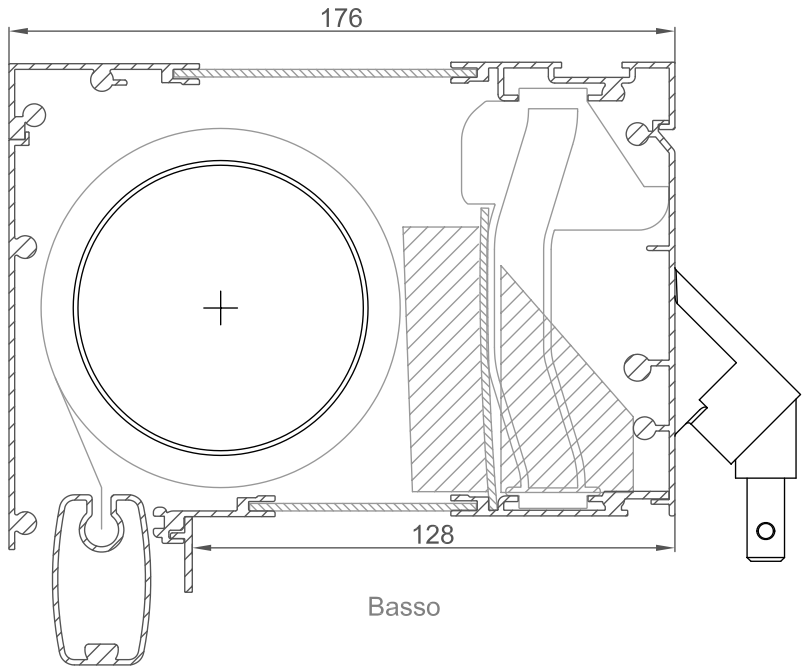

Basso

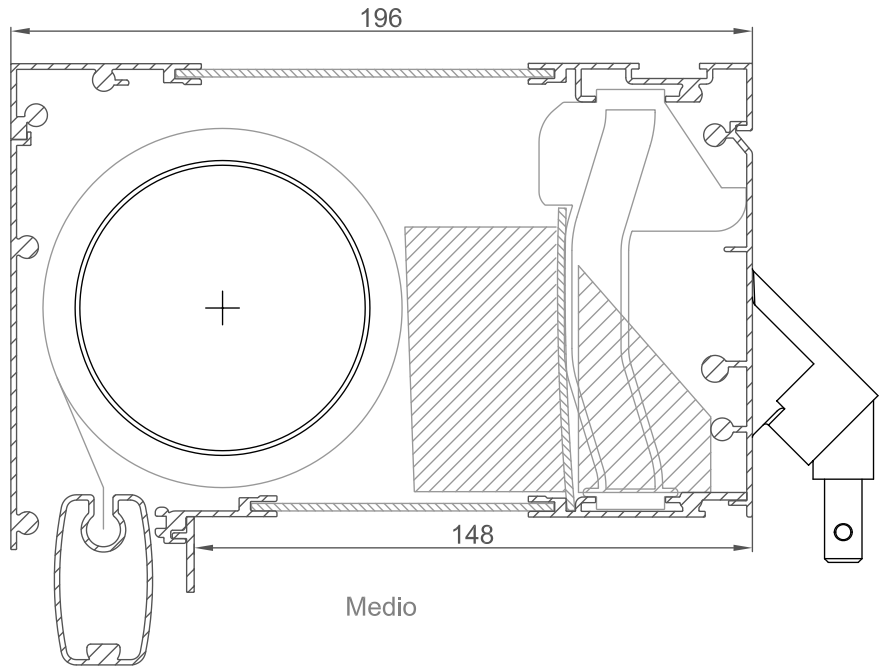

Medio

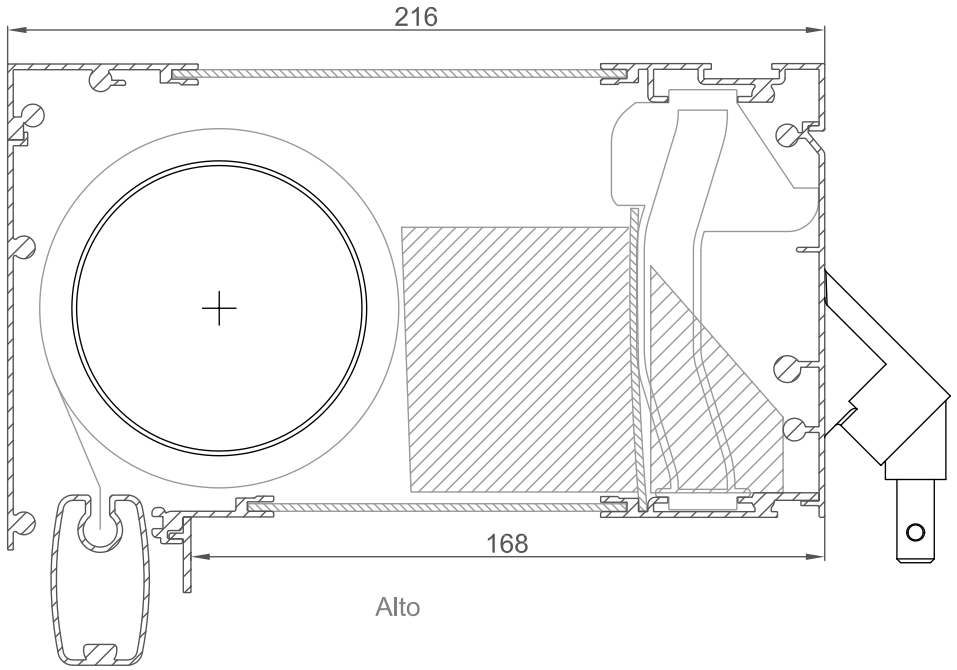

Alto

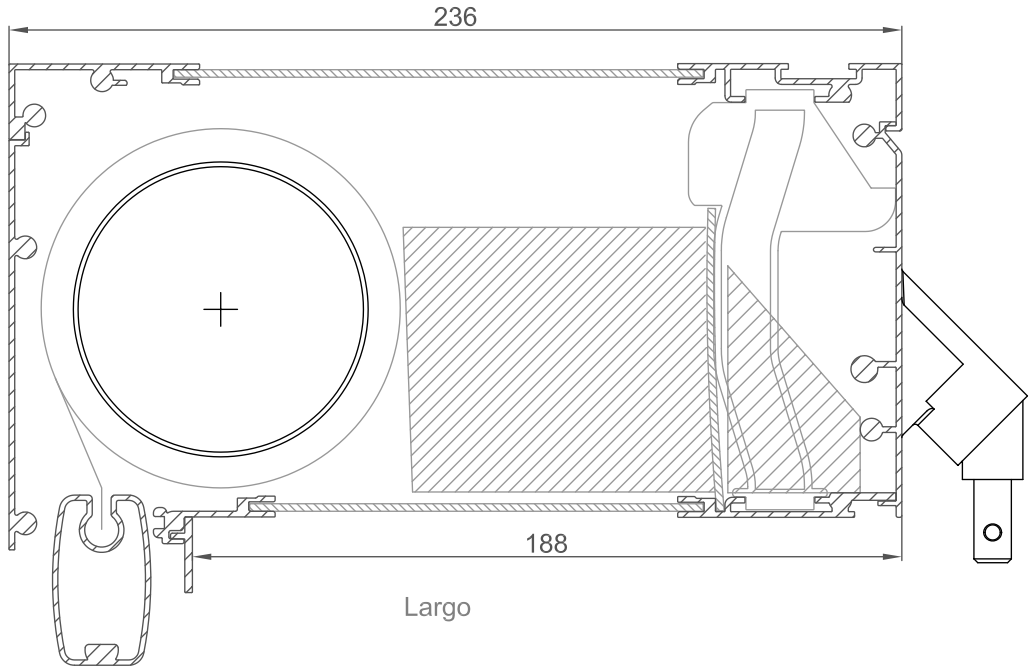

Largo

DucoScreen 120

Handelsstraat 19
8630 VEURNE
Tel. 0032-58/33.00.33
Fax. 0032-58/33.00.44
e-mail info@duco.eu

Deze tekening is eigendom van
Vero Duco Nv en mag niet gekopieerd,
noch getoond worden aan derden
zonder schriftelijke toestemming

Datum :	19/05/09
Schaal :	1:2
Getekend :	ASE
Formaat :	A3
Tek nr. :	DucoScreen 120